## PROFILCO ΣΥΣΤΗΜΑΤΑ ΑΛΟΥΜΙΝΙΟΥ Α.Ε.

53$^{O}$ Χ/Μ Ε.Ο. ΑΘΗΝΩΝ-ΛΑΜΙΑΣ
ΟΙΝΟΦΥΤΑ ΒΟΙΩΤΙΑΣ Τ.Κ. 32011
ΤΗΛ. 22620 31753-4
Email: info@profilco.gr, URL: www.profilco.gr

Η **PROFILCO** ιδρύθηκε το 2001. Η δυναμικότητα παραγωγής του εργοστασίου είναι 9.000 τόνους προφίλ το χρόνο. Οι κτιριακές εγκαταστάσεις καλύπτουν έκταση 17.000 τετραγωνικών μέτρων. Ο εγκατεστημένος μηχανολογικός εξοπλισμός της, από τους πιο σύγχρονους που υπάρχουν στην Ευρώπη, αποτελείται από πρέσα 1.800 τόνων και πλήρως αυτοματοποιημένη παραγωγή που εξασφαλίζει σωστή επιφάνεια και άριστη γεωμετρία στα παραγόμενα προφίλ.
Δύο υπερσύγχρονες μονάδες ηλεκτροστατικής βαφής, μια κάθετη που χρησιμοποιεί δύο τελευταίας τεχνολογίας καμπίνες βαφής, μια οριζόντια μονάδα ηλεκτροστατικής βαφής στις οποίες εφαρμόζεται ο πλήρης κύκλος χημικής προεργασίας και μία βαφής αποχρώσεων ξύλου που χρησιμοποιεί τη μέθοδο της «σουμπλιχρωμίας», καθώς επίσης μίας τελευταίας τεχνολογίας μονάδα παραγωγής θερμομονωτικών προφίλ.
Η Profilco έχει δημιουργήσει ένα εκτεταμένο δίκτυο πωλήσεων που αποτελείται από 40 καταστήματα σε 14 χώρες: Ελλάδα, Βουλγαρία, Ρουμανία, Ουκρανία, Σερβία, Βόρεια Μακεδονία, Βέλγιο, Αυστραλία, Λιβύη, Αλγερία, Τυνησία, Ν. Αφρική, Ινδία, Ιράκ.

### ΈΡΕΥΝΑ ΚΑΙ ΑΝΑΠΤΥΞΗ

Τα συστήματα αλουμινίου της PROFILCO σχεδιάζονται αποκλειστικά από το τμήμα έρευνας της εταιρείας. Μελετώνται με ειδικά προγράμματα οι διάφορες εφαρμογές των συστημάτων και οι συναρμογές των προφίλ καθώς επίσης και ο σχεδιασμός και χρήση των εξαρτημάτων. Εδώ σχεδιάζονται τα προφίλ και πραγματοποιείται ο τελικός έλεγχος των προϊόντων.

### LOGISTICS

Η αποθήκευση και διακίνηση των προϊόντων γίνεται μέσω ενός αυτόματου συστήματος αποθήκευσης χωρητικότητας 1.600 τόνων. Με γνώμονα την καλύτερη εξυπηρέτηση του πελάτη σε ποιότητα και χρόνο παράδοσης.
Η PROFILCO στελέχωσε το τμήμα των logistics με εξειδικευμένο προσωπικό. Οι άνθρωποι των logistics έχοντας πλήρη γνώση τις ανάγκες της αγοράς, προγραμματίζουν και διακινούν τα προϊόντα κάνοντας χρήση ενός υψηλής τεχνολογίας ERP συστήματος.

### Η ΠΙΣΤΟΠΟΙΗΣΗ

Η όλη διαδικασία και οι συνθήκες παραγωγής των προφίλ αλουμινίου της εταιρείας είναι πιστοποιημένη με ISO 9001 το οποίο εγγυάται την υψηλή ποιότητα των προϊόντων της. Η βαφή γίνεται με SEASIDE CERTIFICATE για μεγαλύτερη αντοχή της ηλεκτροστατικής βαφής σε παραθαλάσσιες περιοχές. Επίσης τα συστήματα της εταιρείας είναι πιστοποιημένα σε εγκεκριμένα εργαστήρια από την Ευρωπαϊκή ένωση.

### ΤΟ ΠΕΡΙΒΑΛΛΟΝ

Η PROFILCO έχοντας υψηλή περιβαλλοντική συνείδηση εγκατέστησε και λειτουργεί μία υπερσύγχρονη μονάδα βιολογικού καθαρισμού. Η φυσικοχημική μονάδα επεξεργάζεται τα υγρά απόβλητα του βαφείου χρησιμοποιώντας chrome free και κατάλληλες τεχνικές. Έτσι εξασφαλίζεται η φιλικότητα των παραγωγικών διαδικασιών απέναντι στο περιβάλλον, πρόληψη και περιορισμός του όγκου των αποβλήτων, εξοικονόμηση ενέργειας, φυσικών πόρων και αναλώσιμων.

Στην παρακάτω προσφορά έχουν χρησιμοποιηθεί οι ακόλουθες σειρές

Για χωνευτές κατασκευές - τζάμι σίτα παντζούρι

# PR45 Συρόμενο Θερμομονωτικό Σύστημα
## Sliding Thermal Break System

Συρόμενο θερμομονωτικό σύστημα για μεγάλα ανοίγματα με επίπεδες επιφάνειες και απαλές καμπύλες γραμμές. Θερμομόνωση, λειτουργικότητα και ασφάλεια με κλειδαριές πολλαπλών σημείων.

PR45 is a sliding thermal break system for large openings with flat surfaces and soft curves. Thermal insulation, functionality and safety with multipoint locks.

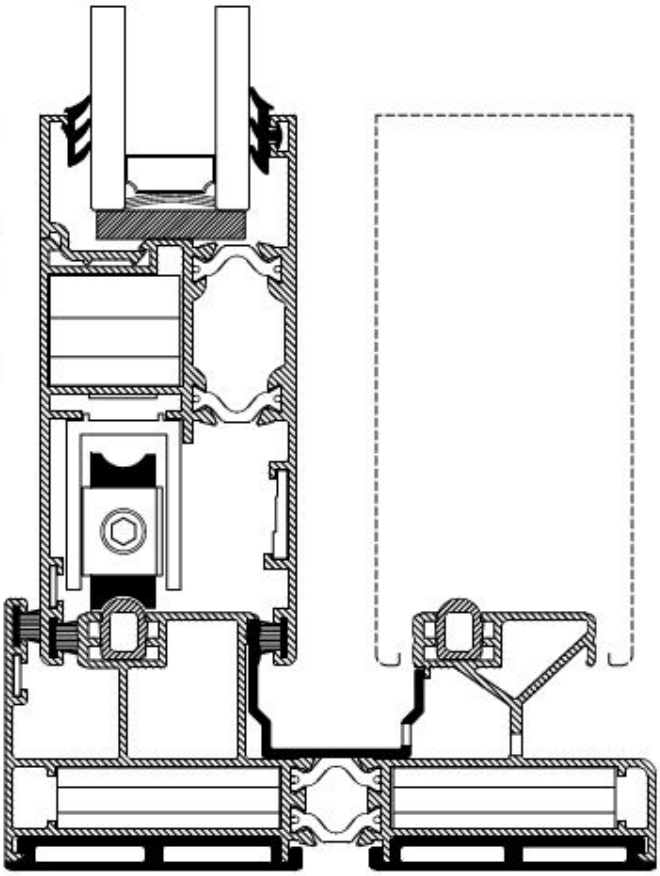

### Κύρια Χαρακτηριστικά PR45thermo

- Η θερμομόνωση επιτυγχάνεται με τη χρήση πολυαμιδίων (16 mm), τα οποία διακόπτουν τη ροή θερμότητας και ήχου μεταξύ της εξωτερικής και εσωτερικής πλευράς του κουφώματος.
- Το πλάτος του φύλλου του τζαμιού είναι 45 mm ενώ το ύψος του είναι 98 mm.
- Δέχεται τζάμια μέχρι 32 mm.
- Το ύψος του χωνευτού οδηγού είναι 35 mm όσο και το ύψος του δαπέδου.
- Εύκολη κύλιση με ράουλα μεγάλης διαμέτρου (29 mm), πάνω σε πρόσθετο ανοδιωμένο οδηγό. Η αλλαγή τους γίνεται χωρίς την αποσυναρμολόγηση του φύλλου και εύκολη ρύθμιση.
- Δυνατότητα χρήσης κλειδωμάτων τύπου inline.

### Basic Features PR45thermo

- Thermal isolation is achieved with the use of polyamide
- (16 mm wide) which interrupt thermal flow and noise between the outer and inner side of the window.
- Sash width is 45 mm and height 98 mm.
- Ability to embrace up to 32 mm glazing.
- Inside-wall driver height is 35 mm which is the same as the height of the floor.
- Easy sliding provided by big diameter rollers (29 mm) on additional anodized driver. Rolles can be replaced without disassembling the sash and can be easily adjusted.
- Usage ability for multiple locks inline type.

### Typologies // Τυπολογίες

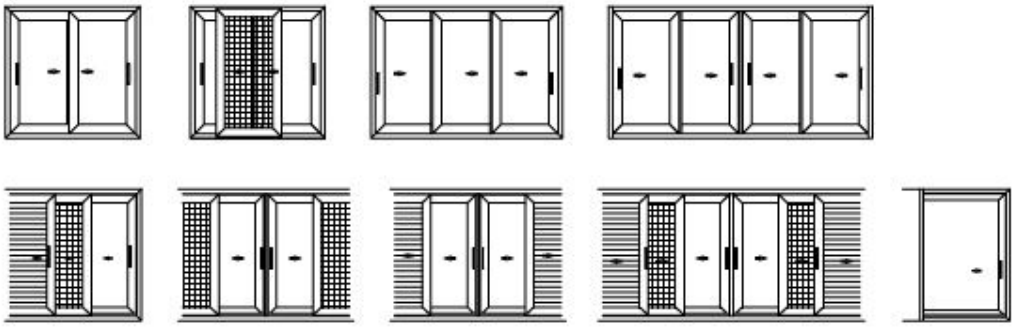

Για συρόμενες επάλληλες κατασκευές

# IQ34

## Συρόμενο Θερμομονωτικό Σύστημα
## Sliding Thermal Break System

New

Το IQ34 είναι ένα νέο θερμομονωτικό συρόμενο σύστημα της PROFILCO για την κατασκευή επάλληλων θερμομονωτικών κατασκευών.

IQ34 is a new thermal break sliding system of PROFILCO ALUMINIUM SYSTEMS targeting in successive sliding constructions.

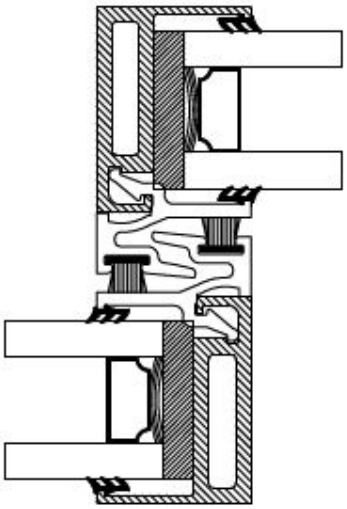

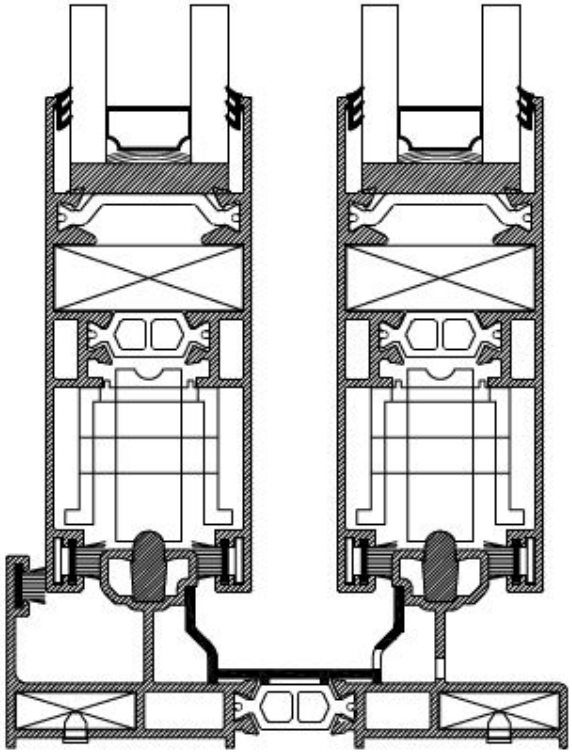

### Κύρια Χαρακτηριστικά IQ34

- Πάχος φύλου 34 mm και ύψος 81,5 mm.
- Πλάτος επάλληλου οδηγού 92 mm.
- Χαμηλός οδηγός 32 mm.
- Εμφανές ύψος συστήματος 107 mm.
- Δέχεται διπλά τζάμια έως 26 mm.
- Η θερμοδιακοπή επιτυγχάνεται με πολυαμίδια 20 χιλ. και 30 χιλ. Η χρήση πολυθάλαμων πολυαμιδίων εξασφαλίζει την στιβαρότητα των προφίλ.
- Δυνατότητα στενού γάντζου όπου το εμφανές πλάτος της επαλληλίας είναι 25 mm.
- Ειδικά προφίλ ενίσχυσης της αντοχής σε ανεμοπίεση.
- Κλειδώματα ενός, δύο και τριών σημείων τύπου inline.
- Εύκολη κύλιση με ράουλα μεγάλης διαμέτρου πάνω σε πρόσθετο ανοδειωμένο οδηγό για εύκολη κύλιση και αποφυγή φθορών.

### Basic Features IQ34

- Sash width 34 mm and height 81,5 mm
- Double leaf successive driver width is 92 mm
- Low driver's height at 32 mm
- Visible height at 107 mm
- It accepts glasses up to 26 mm.
- Polyamides 30 and 20 mm are used for maximum thermal coefficient at certain sash width. Use of hollow polyamides ensure better profiles stiffness.
- There is possibility for narrow intersection at hook's position. Visible width is 25 mm.
- Special profiles are used for reinforcement of constructions at high wind pressure as well as to minimize bending due to outside vs inside temperature difference.
- Two or three locking points increase anti burglary safety of constructions
- Ease sliding due to roller with bigger diameter. Sliding occurred in anodized drivers for avoiding wear and ensuring better sash movement.

### Typologies // Τυπολογίες

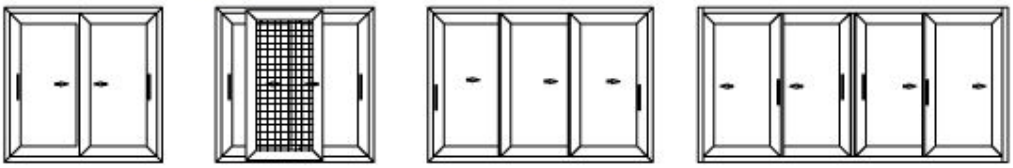

**Αρ. Προσφοράς: 2533 / 1801 ΧΡΗΣΤΟΣ ΛΑΜΠΡΟΥ [07/04/2026]**

| **Χρήστης: WILSON PROFILCO** | **Στοιχεία Πελάτη** |
|---|---|
| WILSON PROFILCO | Κωδικός Πελάτη: 00308 |
| 22620-31753 | Επωνυμία: ΧΡΗΣΤΟΣ ΛΑΜΠΡΟΥ |
| | Διεύθυνση: - Περιοχή: - |
| | Τηλ: - Κιν: - Fax: - |
| | ΑΦΜ: - ΔΟΥ: - |
| | e-mail: - |

| No | Σχέδιο | Τεχνική Περιγραφή Μοντέλου | | | | Τεμάχια |
|---|---|---|---|---|---|---|
| 1<br>—<br>m²:<br>7,53 | 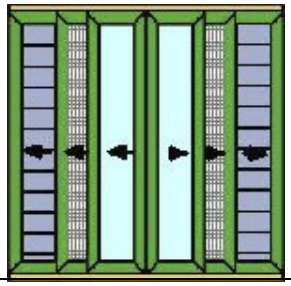 | **Σειρά** | **Πλάτος** | **Ύψος** | **Χρώμα** | **Τεμάχια 4** |
| | | **Pr45 Profilco Slide Therm** | **3,348 m** | **2,250 m** | **ΜΑΥΡΟ ΜΑΤ** | |
| | | **Δίφυλλο Χωνευτό Τζάμι Σίτα Παντζούρι** | | | | |
| | | ΚΛΕΙΔΑΡΙΕΣ INLINE 3 ΣΗΜΕΙΩΝ | | | | |
| | | ΣΙΤΑ ΠΑΝΙ | | | | |
| | | PR-45 2Φ ΠΑΤΖΟΥΡΙ | | | | |
| | | ΤΖΑΜΙΑ ΔΙΠΛΑ ΕΝΕΡΓΕΙΑΚΑ EVO 4mm – 18mm ARGON – 5 CLEAR | | | | |
| | | ΜΑΥΡΗ ΣΠΑΝΙΟΛΕΤΑ 17CM | | | | |
| 2<br>—<br>m²:<br>3,28 | 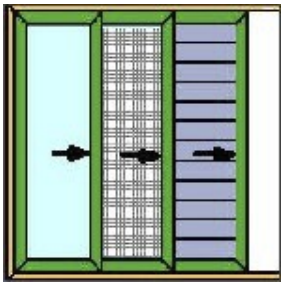 | **Σειρά** | **Πλάτος** | **Ύψος** | **Χρώμα** | **Τεμάχια 4** |
| | | **Pr45 Profilco Slide Therm** | **1,463 m** | **2,242 m** | **ΜΑΥΡΟ ΜΑΤ** | |
| | | **Μονόφυλλο Χωνευτό Τζάμι Σίτα Παντζούρι** | | | | |
| | | ΚΛΕΙΔΑΡΙΕΣ INLINE 3 ΣΗΜΕΙΩΝ | | | | |
| | | ΣΙΤΑ ΠΑΝΙ | | | | |
| | | PR-45 1Φ ΠΑΤΖΟΥΡΙ | | | | |
| | | ΤΖΑΜΙΑ ΔΙΠΛΑ ΕΝΕΡΓΕΙΑΚΑ EVO 4mm – 18mm ARGON – 5 CLEAR | | | | |
| | | ΜΑΥΡΗ ΣΠΑΝΙΟΛΕΤΑ 17CM | | | | |
| 3<br>—<br>m²:<br>3,38 | 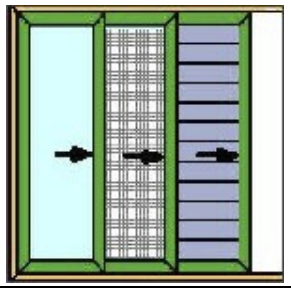 | **Σειρά** | **Πλάτος** | **Ύψος** | **Χρώμα** | **Τεμάχια 4** |
| | | **Pr45 Profilco Slide Therm** | **1,440 m** | **2,350 m** | **ΜΑΥΡΟ ΜΑΤ** | |
| | | **Μονόφυλλο Χωνευτό Τζάμι Σίτα Παντζούρι** | | | | |
| | | ΚΛΕΙΔΑΡΙΕΣ INLINE 3 ΣΗΜΕΙΩΝ | | | | |
| | | ΣΙΤΑ ΠΑΝΙ | | | | |
| | | PR-45 1Φ ΠΑΤΖΟΥΡΙ | | | | |
| | | ΤΖΑΜΙΑ ΔΙΠΛΑ ΕΝΕΡΓΕΙΑΚΑ EVO 4mm – 18mm ARGON – 5 CLEAR | | | | |
| | | ΜΑΥΡΗ ΣΠΑΝΙΟΛΕΤΑ 17CM | | | | |
| 4<br>—<br>m²:<br>3,15 | 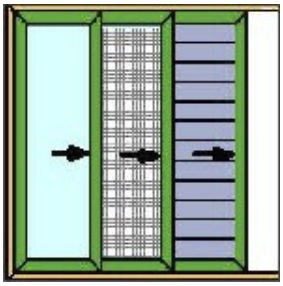 | **Σειρά** | **Πλάτος** | **Ύψος** | **Χρώμα** | **Τεμάχια 4** |
| | | **Pr45 Profilco Slide Therm** | **1,400 m** | **2,250 m** | **ΜΑΥΡΟ ΜΑΤ** | |
| | | **Μονόφυλλο Χωνευτό Τζάμι Σίτα Παντζούρι** | | | | |
| | | ΚΛΕΙΔΑΡΙΕΣ INLINE 3 ΣΗΜΕΙΩΝ | | | | |
| | | ΣΙΤΑ ΠΑΝΙ | | | | |
| | | PR-45 1Φ ΠΑΤΖΟΥΡΙ | | | | |
| | | ΤΖΑΜΙΑ ΔΙΠΛΑ ΕΝΕΡΓΕΙΑΚΑ EVO 4mm – 18mm ARGON – 5 CLEAR | | | | |
| | | ΜΑΥΡΗ ΣΠΑΝΙΟΛΕΤΑ 17CM | | | | |

| No | Σχέδιο | Τεχνική Περιγραφή Μοντέλου | | | | Τεμάχια |
|---|---|---|---|---|---|---|
| 5<br>—<br>m²:<br>3,24 | 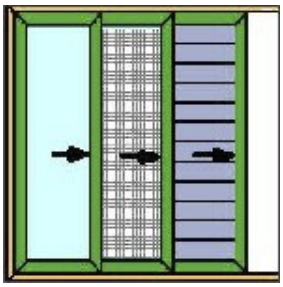 | **Σειρά** | **Πλάτος** | **Ύψος** | **Χρώμα** | **Τεμάχια 4** |
| | | **Pr45 Profilco Slide Therm** | **1,442 m** | **2,247 m** | **ΜΑΥΡΟ ΜΑΤ** | |
| | | **Μονόφυλλο Χωνευτό Τζάμι Σίτα Παντζούρι** | | | | |
| | | ΚΛΕΙΔΑΡΙΕΣ INLINE 3 ΣΗΜΕΙΩΝ | | | | |
| | | ΣΙΤΑ ΠΑΝΙ | | | | |
| | | PR-45 1Φ ΠΑΤΖΟΥΡΙ | | | | |
| | | ΤΖΑΜΙΑ ΔΙΠΛΑ ΕΝΕΡΓΕΙΑΚΑ EVO 4mm – 18mm ARGON – 5 CLEAR | | | | |
| | | ΜΑΥΡΗ ΣΠΑΝΙΟΛΕΤΑ 17CM | | | | |
| 6<br>—<br>m²:<br>3,26 | 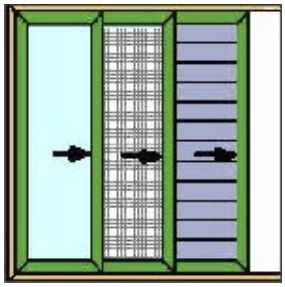 | **Σειρά** | **Πλάτος** | **Ύψος** | **Χρώμα** | **Τεμάχια 4** |
| | | **Pr45 Profilco Slide Therm** | **1,457 m** | **2,240 m** | **ΜΑΥΡΟ ΜΑΤ** | |
| | | **Μονόφυλλο Χωνευτό Τζάμι Σίτα Παντζούρι** | | | | |
| | | ΚΛΕΙΔΑΡΙΕΣ INLINE 3 ΣΗΜΕΙΩΝ | | | | |
| | | ΣΙΤΑ ΠΑΝΙ | | | | |
| | | PR-45 1Φ ΠΑΤΖΟΥΡΙ | | | | |
| | | ΤΖΑΜΙΑ ΔΙΠΛΑ ΕΝΕΡΓΕΙΑΚΑ EVO 4mm – 18mm ARGON – 5 CLEAR | | | | |
| | | ΜΑΥΡΗ ΣΠΑΝΙΟΛΕΤΑ 17CM | | | | |
| 7<br>—<br>m²:<br>0,75 | 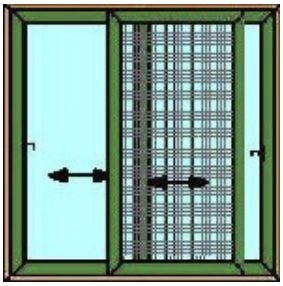 | **Σειρά** | **Πλάτος** | **Ύψος** | **Χρώμα** | **Τεμάχια 4** |
| | | **IQ-34 PROFILCO THERMO S** | **0,750 m** | **0,994 m** | **ΜΑΥΡΟ ΜΑΤ** | |
| | | **Δίφυλλο Επάλληλο Τζαμιλίκι & Σίτα ,Αρμοκάλυπτρο 48,4Χ38,9mm** | | | | |
| | | Περβάζι Γυρω γύρω | | | | |
| | | IQ-34 INLINE 2 ΣΗΜΕΙΩΝ | | | | |
| | | ΣΙΤΑ ΠΑΝΙ | | | | |
| | | ΤΖΑΜΙΑ ΔΙΠΛΑ ΕΝΕΡΓΕΙΑΚΑ EVO 4mm – 16mm ARGON – 5 CLEAR | | | | |

Σύνολο Τεμαχίων: 28
Συνολικό m²: 98,39

| Ανάλυση οικονομικών στοιχείων | |
|---|---|
| | |
| Τεμάχια | 28 |
| | |
| Αρχική αξία ετοίμων κουφωμάτων | 50.000 € |
| Έκπτωση 30% | 15.000 € |
| **Τελική αξία ετοίμων κουφωμάτων** | **35.000 €** |
| | |
| Μεταφορά, υλικά στεγάνωσης & τοποθέτηση κουφωμάτων | 4.500 € |
| | |
| **Τελική Αξία Προσφοράς** | **39.500 € + ΦΠΑ 24%** |

Παρατηρήσεις

- Στην τελική τιμή περιλαμβάνεται και η τοποθέτηση των νέων κουφωμάτων
- Η τελική αξία της προσφορά υπολογίζεται βάση προγράμματος βελτιστοποίησης υλικών & ελαχιστοποίησης φύρας. Οι τιμές ανά τεμάχιο μπορούν μόνο να υπολογιστούν αναλογικά των τετραγωνικών μέτρων των κουφωμάτων.
- Όλες οι σειρές της εταιρίας Profilco Συστήματα Αλουμινίου ΑΕ είναι πιστοποιημένες από το διεθνές ινστιτούτο Rosenheim για την θερμοπερατότητα, υδατοστεγανότητα & αεροπερατότητα.

Στην παραπάνω προσφορά περιλαμβάνονται :

- Ενεργειακά συρόμενα συστήματα με σίτα και παντζούρι PR 45s Hybrid
- Ενεργειακά συρόμενα συστήματα με σίτα IQ 34 Hybrid
- Σίτες συρόμενες στα συρόμενα συστήματα
- Κλειδαριά INLINE 2 & 3$^{ων}$ σημείων για συρόμενες κατασκευές
- Χειρολαβές καρέ Hoppe Toulon γερμανικής τεχνολογίας

  Για μπαλκονόπορτες 17cm Hoppe Toulon μαύρο χρώμα

  Για παράθυρα 13cm Hoppe Toulon μαύρο χρώμα
- Ενεργειακοί υαλοπίνακες 4$^{ων}$ εποχών με Argon

  Για συρόμενες κατασκευές → σύσταση τζαμιού 4mm EVO -16mm arg - 5mm clear
- Προφίλ ηλεκτροστατικά βαμμένα σε χρώμα κατηγορίας ΜΑΤ απόχρωση 9005 ( μαύρο )
- Αρμοκάλυπτρα

Εγγύηση

- 5 χρόνια για τα προφίλ αλουμινίου & τους υαλοπίνακες ( θόλωση, υδρατμούς )
- 3 χρόνια για την ηλεκτροστατική βαφή
- 2 χρόνια για τους μηχανισμούς και τα εξαρτήματα ( λάστιχα, βουρτσάκια, μεντεσέδες, σπανιολέτες )

Τρόπος Πληρωμής

- 40 % ως προκαταβολή
- 50 % μία ημέρα πριν την παράδοση των υλικών στο έργο
- 10 % με την αποπεράτωση όλων των εργασιών

Χρόνος Παράδοσης

40 εργάσιμες ημέρες από τη λήψη των κατασκευαστικών μέτρων & της προκαταβολής

Είμαστε στη διάθεση σας για οποιαδήποτε περαιτέρω διευκρίνιση ή πληροφορία

Certificato - Zertifikat - Certificat - Certificát - Сертификат - 证书

APPROVAL SWISS
Objectively True

# ΠΙΣΤΟΠΟΙΗΤΙΚΟ

## Swiss Approval International

Πιστοποιείται ότι η

**PROFILCO**

**ΣΥΣΤΗΜΑΤΑ ΑΛΟΥΜΙΝΙΟΥ Α.Ε**

**ΕΔΡΑ: 53ο ΧΛΜ Ν.Ε.Ο. ΑΘΗΝΩΝ ΛΑΜΙΑΣ**
**320 11, ΟΙΝΟΦΥΤΑ ΒΟΙΩΤΙΑΣ**
**ΕΛΛΑΔΑ**
**ΥΠΟΚ: 12ο ΧΛΜ. Ν.Ε.Ο. ΑΘΗΝΩΝ-ΛΑΜΙΑΣ**
**144 52, ΜΕΤΑΜΟΡΦΩΣΗ ΑΤΤΙΚΗΣ**
**ΕΛΛΑΔΑ**

έχει καθιερώσει και εφαρμόζει Σύστημα Διαχείρισης Ποιότητας σύμφωνα με τις απαιτήσεις του Προτύπου:

## ISO 9001:2015

με πεδίο εφαρμογής:

**ΣΧΕΔΙΑΣΜΟΣ, ΑΝΑΠΤΥΞΗ, ΕΜΠΟΡΙΑ & ΠΑΡΑΓΩΓΗ, ΣΥΣΤΗΜΑΤΩΝ ΑΛΟΥΜΙΝΙΟΥ ΓΙΑ ΚΟΥΦΩΜΑΤΑ, ΠΟΡΤΕΣ, ΠΑΡΑΘΥΡΑ ΟΙΚΟΔΟΜΙΚΩΝ ΚΑΤΑΣΚΕΥΩΝ**
**κωδικό IAF 23,29**

Ημερομηνία έκδοσης: **2023-02-10**
Κωδικός πιστοποιητικού : **I-030-02-100-01063**
Ισχύς από **2023-02-10** εως **2026-02-09**
Ημερομηνία αρχικής πιστοποίησης: **2020-02-10**

IAF IAS ACCREDITED

Authorized Signatory

*Το παρόν πιστοποιητικό εκδόθηκε μετά από αξιολόγηση σύμφωνα με τις διαδικασίες πιστοποίησης της Swiss Approval και η ισχύς του υπόκειται σε επιτυχείς ετήσιες επιδεωρήσεις επιτήρησης. Η εγκυρότητα του πιστοποιητικού μπορεί να επαληθευτεί μέσω του ακόλουθου συνδέσμου: www.swissapproval.ch/certificate-validator*

*Swiss Approval International*
*Via G. Corti 5, Polus Komplex, CH-6828, Balerna, Ticino, Switzerland*
*Tel.: +41 (0)91 682 0540 / (0)91 682 92 92, E-mail: info@swissapproval.ch, Website: www.swissapproval.ch*

12-43-006-F002 | Rev. 2 | Effective: 01.03.2023

---

# ift-Nachweis

ift ROSENHEIM

## Classification Report

| | |
|---|---|
| Number | 24-004771-PR03 (NW-A01-0203-en-01) |
| Owner | PROFILCO ALUMINIUM SYSTEMS S.A.<br>Production of Aluminium Systems<br>53RD Km Nat. Road Athens Lamia<br>32011 Inofita-Viotia-Greece<br>Greece |
| Product | Double sash sliding door |
| Designation | System: IQ34<br>Shipping name: IQ34 THERMAL BREAK SLIDE SYSTEM |
| Details | Manufacturer PROFILCO ALUMINIUM SYSTEMS S.A., Production of Aluminium Systems - Inofita-Viotia-Greece; Material Aluminium system with thermal break; Type of opening Sliding; Opening direction Sash left before sash right; Overall dimensions (W x H) 1,734 mm x 2,174 mm |
| Special features | Test sequence. Material compatibility must be taken into account. Material durability must be taken into account. |

Result **)

Operating forces according to EN 13115:2020-08

**Class: 1**

Air permeability according to EN 12207:2016-12

**Class: 4**

Resistance to wind load according to EN 12210:2016-03

**Class: B2**

Watertightness according to EN 12208:1999-11

**Class: 3A**

**) Decision rule: For the evaluation of conformity, the measurement uncertainty was not taken into account.

ift Rosenheim
12.03.2025

Thomas Stefan, Dipl.-Ing. (FH)
Head of Testing Department
Building Component Testing

Alexandros Simeonidis, B.Eng.
Operating Testing Officer
Building Component Testing

**Basis *)**
EN 14351-1:2006+A2:2016-09
*) and corresponding national versions (e.g. DIN EN)
Test report: 24-004771-PR03 PB-A01-0203-en-01

**Representation**

**Instructions for use**
The Evidence ("Nachweis") can be used for preparing the Declaration of Performance in accordance with the Construction Products Regulation 305/2011/EU. The results obtained apply to the direct field of application determined in Annex E of EN 14351-1.

**Validity**
There is no time limit.
When using this document the up-to-dateness of above basis and the conformity of the product have to be observed.

**Notes on publication**
The ift-Guidance Sheet "Conditions and Guidance for the Use of ift Test Documents" applies.

**Identity-Check**
www.ift-rosenheim.de/ift-geprueft
ID: 652-D6D65

ift Rosenheim GmbH
Theodor-Gietl-Str. 7-9
83026 Rosenheim
GERMANY
+49 8031 261-0
info@ift-rosenheim.de
www.ift-rosenheim.de

Notified Body 0757
Notified Body BAY 18

Accredited Test Laboratory
EN ISO/IEC 17025

DAkkS Deutsche Akkreditierungsstelle D-PL-11414-01-00

Ve-PB1-4605-en-2024-12